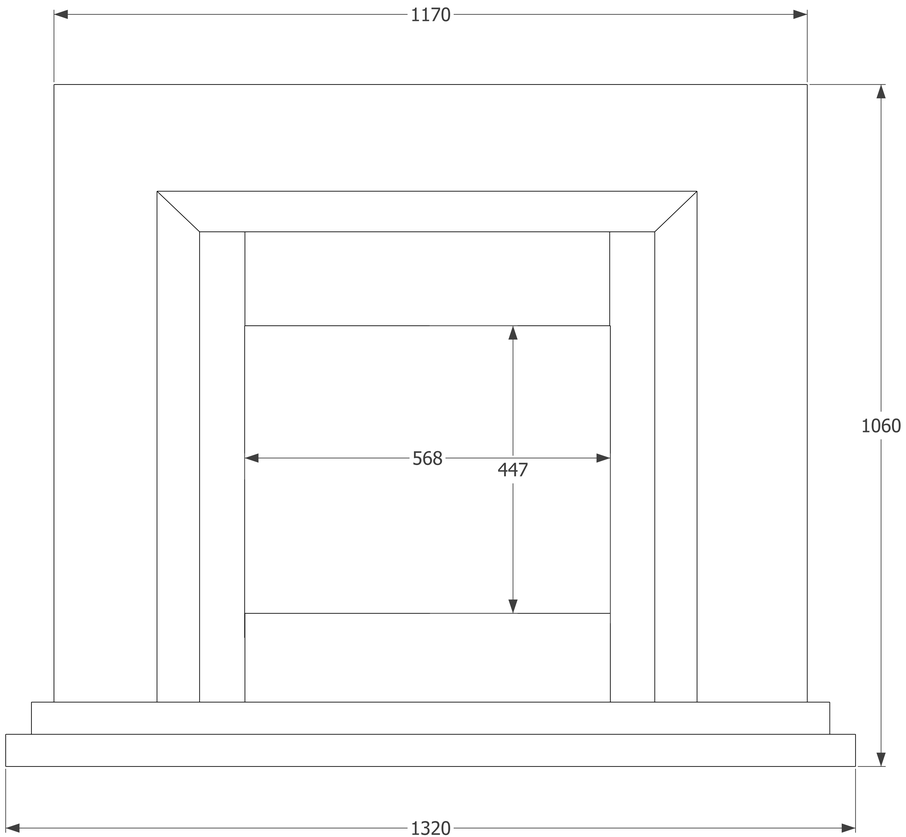
1170
1060
568
447
1320

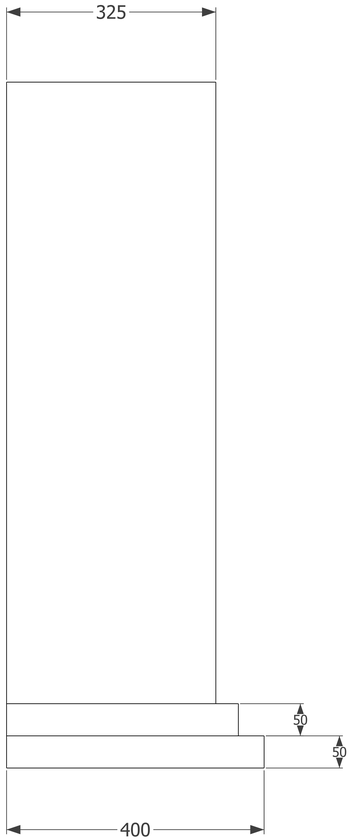
325
50
50
400